LOXONE

Datasheet

Satellite Speaker IP64 Master White

Part No: 610168



About the product

The Satellite Speaker IP64 Master impresses with its excellent audio properties and its **numerous application possibilities**. It is connected directly to an Audioserver or Miniserver Compact via **Tree Turbo** and can transmit the audio signal **to a chain of up to 20 Client speakers**. In this way, it forms a **flexible audio solution** that is scalable for any building size.

Features:

- Countless functions such as text-to-speech, doorbell, alarms or audio notifications
- Music streaming via Bluetooth
- Up to 30m cable length between the clients

Supply and Power

Supply voltage	18...26 VDC
Power consumption	1.5 W (Standby) 35 W (Peak)

Interfaces

LOXONE Tree Turbo	Connection with Audioserver or Miniserver Compact
Master-Client Interface (MCI)	up to 20 speaker clients per Master up to 30m wire length between clients up to 600m total length Wiring: Twisted pair, Line topology
Wireless	Bluetooth: Input V4.2 (A2DP)

Audio Specifications

Speaker type	2-Way active speaker
Class-D Amplifier	35W nominal power 70W peak power
Frequency range	48 ... 25000Hz
Crossover frequency	1800Hz
SPL	101dB @ 1m max.
Woofer Ø	140mm / 5.5“
Woofer membrane material	Polypropylene
Tweeter Ø	25mm / 1“
Tweeter dome material	Silk, polymer coated

Ambient Conditions

Temperature	-10...50 °C / 14...122 °F
Humidity	max. 100 % RH (non-condensing)

Connection Terminals

Terminal type	24VDC, Tree Turbo, MCI: WJ332K
Wire cross-section	24VDC, Tree Turbo, MCI: 0.28 ... 1.5mm² / AWG23 ... 15
Conductor type	24VDC, Tree Turbo, MCI: Stranded / Solid
Stripping length	24VDC, Tree Turbo, MCI: 6mm / 0.24“
Temperature resistance	24VDC, Tree Turbo, MCI: -40 ... 105°C / -40 ... 221°F
Tightening torque	24VDC, Tree Turbo, MCI: 0.4Nm / 0.295 lbf.ft
Connection type	Screw terminals

Connection Diagram

Connection Diagram	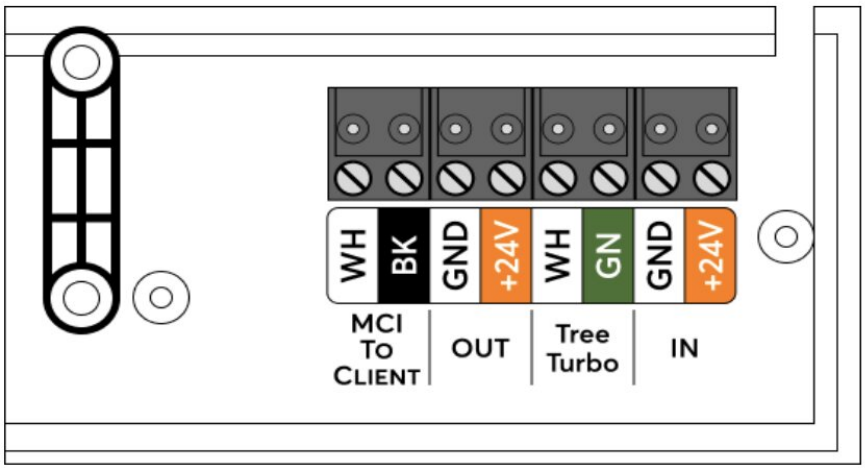

Product Characteristics

Colours	White: RAL 9003
Finish	Matte

Weight & Dimensions

Net weight	2.65 kg
Total weight	2.89 kg
Product dimensions	216 x 150 x 143 mm / 8.5 x 5.9 x 5.6"
Product dimensions drawing	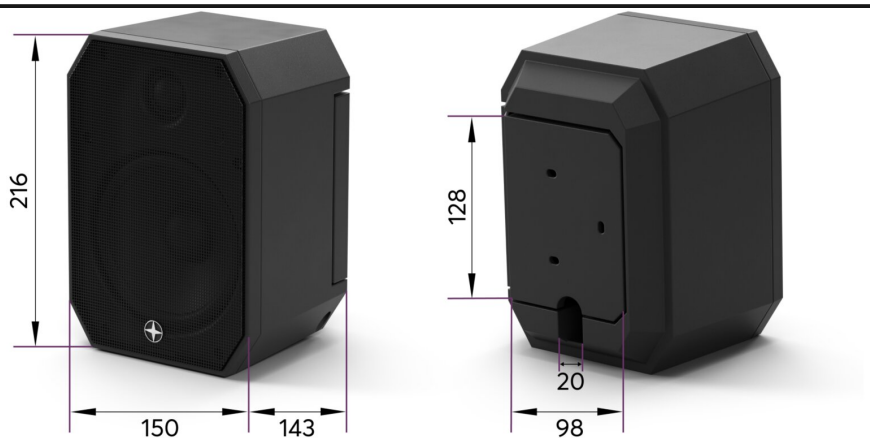
Pack size	250x180x170mm / 9.84x7.09x6.69" (LxWxH)

Certifications & Standards

Safety class	IP64
Certifications	CE UK CA Works with Apple AirPlay

Installation must be carried out by a qualified electrician in accordance with the relevant regulations.

Published by

Loxone Electronics GmbH
Smart Home 1
4154 Kollerschlag
Austria
Tel: +43 7287 7070-0
loxone.com

Loxone UK Ltd.
The Forum
Station Road
Theale, RG7 4RA
United Kingdom

Datenblatt

Satellite Speaker IP64 Master Weiß

Part No: 610168



Über das Produkt

Der Satellite Speaker IP64 Master überzeugt durch seine hervorragenden Audioeigenschaften und seine **zahlreichen Einsatzmöglichkeiten**. Er wird direkt über **Tree Turbo** an einen Audioserver oder Miniserver Compact angeschlossen und kann das Audiosignal **an eine Kette von bis zu 20 Client Speakers** übertragen. Auf diese Weise bildet er eine **flexible Audiolösung**, die für jede Gebäudegröße skalierbar ist.

Features:

- Unzählige Funktionen wie Text-to-Speech, Türklingel, Alarme oder Audio-Benachrichtigungen
- Musikstreaming über Bluetooth
- Bis zu 30m Kabellänge zwischen den Clients

Versorgung und Leistung

Versorgungsspannung	18...26VDC
Leistungsaufnahme	1,5 W (Standby) 35 W (Spitze)

Schnittstellen

LOXONE Tree Turbo	Verbindung mit Audioserver oder Miniserver Compact
Master-Client Interface (MCI)	bis zu 20 Speaker Clients pro Master bis zu 30m Kabellänge zwischen den Clients bis zu 600m Gesamtlänge Verkabelung: Twisted Pair, Linientopologie
Drahtlos	Bluetooth: Eingang V4.2 (A2DP)

Audio-Spezifikationen

Lautsprecher Typ	2-Wege Aktiv-Lautsprecher
Class-D-Verstärker	35W Nennleistung 70W Spitzenleistung
Übertragungsbereich	48 ... 25000Hz
Übergangsfrequenz	1800Hz
SPL	101dB @ 1m max.
Tieftöner Ø	140mm / 5.5“
Tieftöner-Membranmaterial	Polypropylen
Hochtöner Ø	25mm / 1“
Hochtöner-Kalottenmaterial	Seide, Polymer beschichtet

Umgebungsbedingungen

Temperatur	-10...50 °C / 14...122 °F
Luftfeuchtigkeit	max. 100 % r. F. (nicht kondensierend)

Anschlussklemmen

Klemmentyp	24VDC, Tree Turbo, MCI: WJ332K
Leiterquerschnitt	24VDC, Tree Turbo, MCI: 0.28 ... 1.5mm² / AWG23 ... 15
Leitertyp	24VDC, Tree Turbo, MCI: Flexibel / Starr
Abisolierlänge	24VDC, Tree Turbo, MCI: 6mm / 0.24“
Temperaturbeständigkeit	24VDC, Tree Turbo, MCI: -40 ... 105°C / -40 ... 221°F
Anzugsdrehmoment	24VDC, Tree Turbo, MCI: 0.4Nm / 0.295 lbf.ft
Anschlussart	Schraubklemmen

Anschlussplan

Anschlussplan	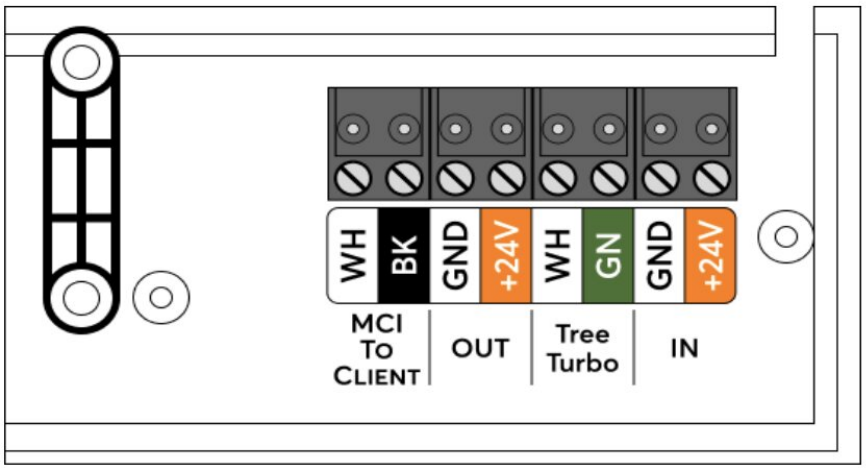

Produkteigenschaften

Farbe	Weiß: RAL 9003
Glanzgrad	Matt

Gewicht & Abmessungen

Nettogewicht	2,65 kg
Bruttogewicht	2,89 kg
Produktmaße	216 x 150 x 143 mm / 8,5 x 5,9 x 5,6"
Produktmaßzeichnung	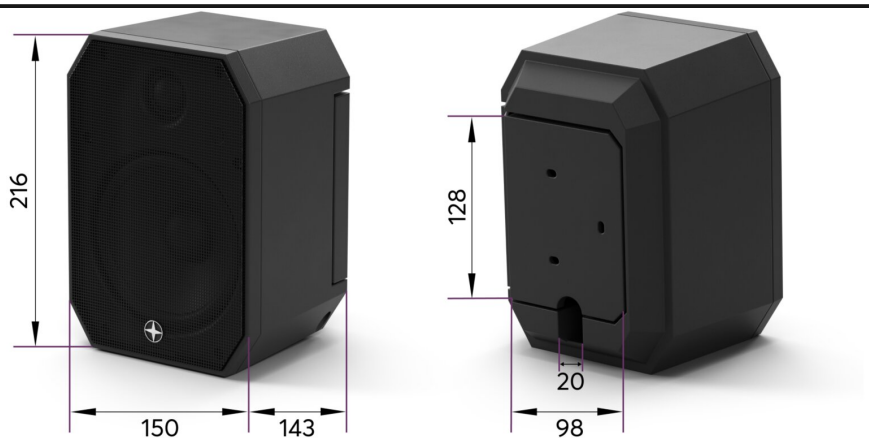
Packmaß	250x180x170mm / 9.84x7.09x6.69" (LxWxH)

Zertifizierungen & Standards

Schutzklasse	IP64
Zertifizierungen	CE UK CA Works with Apple AirPlay

Die Installation muss von einer qualifizierten Elektrofachkraft gemäß den einschlägigen Vorschriften durchgeführt werden.

Veröffentlicht von

Loxone Electronics GmbH
Smart Home 1
4154 Kollerschlag
Austria
Tel: +43 7287 7070-0
loxone.com

Loxone UK Ltd.
The Forum
Station Road
Theale, RG7 4RA
United Kingdom