LOXONE

Datasheet

Concrete Installation Housing for 7" Install Speaker

Part No: 610161



About the product

The concrete installation housing for 7" Install Speaker is specially designed for the installation of all **LOXONE Install Speaker 7"** in **concrete ceilings and walls**.

Features:

- Easy installation and alignment
- High installation stability
- Suitable for exposed concrete, clad concrete, in-situ and ready-mixed concrete
- Pipe entries: 4xM25

Product Characteristics

Colours	Purple: RAL 4006
Material	Polycarbonate, halogen-free
Damping material	Polyester fleece (glued in)

Weight & Dimensions

Net weight	1.1 kg
Total weight	1,7kg
Volume	8l
Conduit entries	4x M25
Outlet	203mm / 8" (Ø)
Installation depth	100mm / 3.94"
Product dimensions	330x330x110mm / 12.99x12.99x4.33" (LxWxH)
Product dimensions drawing	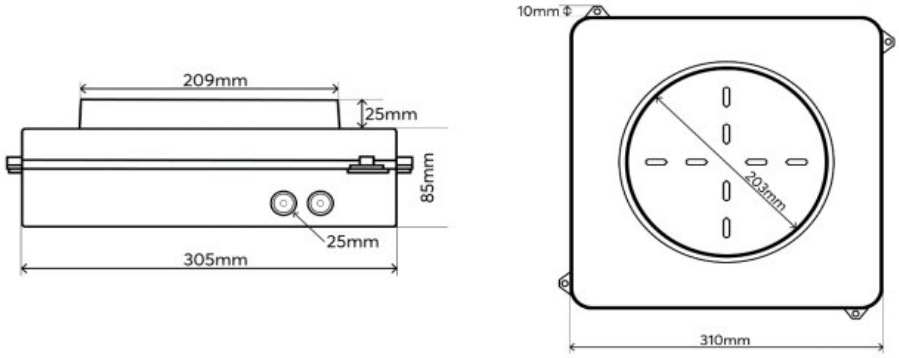
Pack size	350x350x125mm / 13.78x13.78x4.92" (LxWxH)

Installation must be carried out by a qualified electrician in accordance with the relevant regulations.

Published by

Loxone Electronics GmbH
Smart Home 1
4154 Kollerschlag
Austria
Tel: +43 7287 7070-0
loxone.com

Loxone UK Ltd.
The Forum
Station Road
Theale, RG7 4RA
United Kingdom

Datenblatt

Betoneinbaugehäuse für 7" Install Speaker

Part No: 610161



Über das Produkt

Das Betoneinbaugehäuse für 7“ Install Speaker ist speziell für den Einbau aller **LOXONE Install Speaker 7“** in **Betondecken und Wänden** konstruiert.

Features:

- Einfache Montage und Ausrichtung
- Hohe Einbaustabilität
- Geeignet für Sichtbeton, verkleideten Beton, Ort- und Fertigbeton
- Rohreinführungen: 4xM25

Produkteigenschaften

Farbe	Purpur: RAL 4006
Material	Polycarbonat, halogenfrei
Dämpfungsmaterial	Polyestervlies (eingeklebt)

Gewicht & Abmessungen

Nettogewicht	1,1 kg
Bruttogewicht	1,7kg
Volumen	8l
Rohreinführungen	4x M25
Auslass	203mm / 8" (Ø)
Einbautiefe	100mm / 3.94"
Produktmaße	330x330x110mm / 12,99x12,99x4,33" (LxBxH)
Produktmaßzeichnung	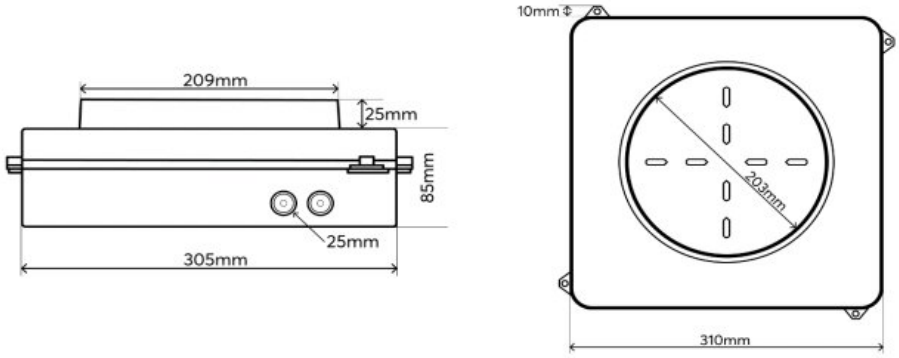
Packmaß	350x350x125mm / 13,78x13,78x4,92" (LxBxH)

Die Installation muss von einer qualifizierten Elektrofachkraft gemäß den einschlägigen Vorschriften durchgeführt werden.

Veröffentlicht von

Loxone Electronics GmbH
Smart Home 1
4154 Kollerschlag
Austria
Tel: +43 7287 7070-0
loxone.com

Loxone UK Ltd.
The Forum
Station Road
Theale, RG7 4RA
United Kingdom