LOXONE

Datasheet

Electronic Key - iButton Reader Indoor

Part No: 200063

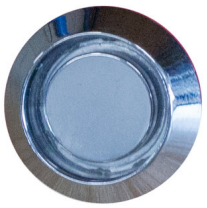

About the product

Use the magnetic iButton reader to create an **intelligent access solution** for your customers on a 1-Wire basis.

Features:

- For a simple, inexpensive and efficient access system
- Perfect for homes, offices, warehouses and much more
- Link functions (e.g. welcome scene when the key is inserted)
- Mounting on walls, panels or housings

Technical details:

- Two-color LED in the middle of the reader unit (red/green)
- Temperature range: -40 °C to 85 °C
- Installation depth: 10 mm
- Installation diameter: 20 mm

Electrical Specifications

Max voltage on reader's contact	12 V
Max. LED supply voltage	1.8 V
Max. current consumption	25 mA

Ambient Conditions

Temperature	-40 ... 85 °C / -40 ... 185 °F
Humidity	max. 70 %
specification_name.enviroment	Residential, commercial and lightly industrial
Installation	Not suitable for use in harsh environmental conditions.

Product Characteristics

Case material	Chromium plated steel
Ring material	Ferrite steel + Cu + Ni + Cr+3
Signal joint material	Brass + Ni + Cr+3

Wiring Specifications

Standard wire length	40 cm
Wires	**White:** iButton 1-wire signal **Grey:** GND **Connection for built-in LEDs with common cathode:** **Brown:** Red LED anode **Green:** Green LED anode **Yellow:** LED's common cathode
Wires	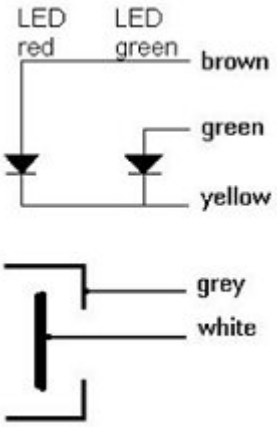
Wire cross-section	(5 x) 0.14 mm²
Fastening method	M20 x 1 screw

Weight & Dimensions

Product dimensions drawing	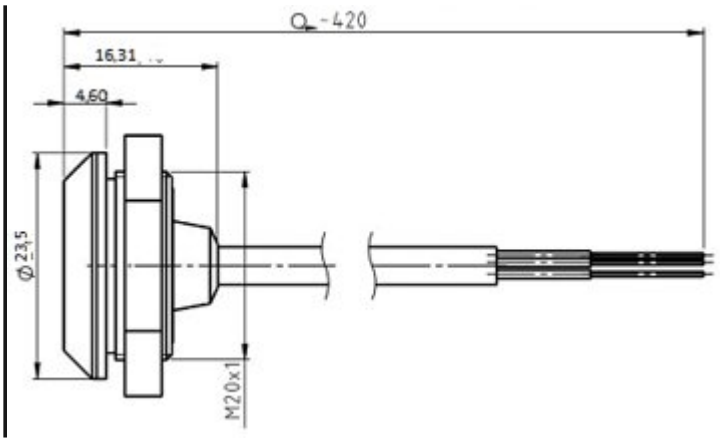

Installation must be carried out by a qualified electrician in accordance with the relevant regulations.

Published by

Loxone Electronics GmbH
Smart Home 1
4154 Kollerschlag
Austria
Tel: +43 7287 7070-0
loxone.com

Loxone UK Ltd.
The Forum
Station Road
Theale, RG7 4RA
United Kingdom

Datenblatt

Elektronischer Schlüssel - iButton Leser Indoor

Part No: 200063

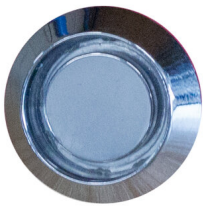

Über das Produkt

Realisiere mit dem magnetischen iButton Lesegerät für deine Kund:innen eine **intelligente Zutrittslösung** auf 1-Wire Basis.

Features:

- Für ein einfaches, günstiges und effizientes Zutrittssystem
- Perfekt geeignet für Wohnung, Büro, Lager und vieles mehr
- Funktionen koppeln (z.B. Willkommensszene bei Anlegen des Schlüssels)
- Montage an Wand, Platten oder Gehäuse

Technische Details:

- Zweifarbige LED in der Mitte der Leseeinheit (rot/grün)
- Temperaturbereich: -40 °C bis 85 °C
- Einbautiefe: 10 mm
- Einbaudurchmesser: 20 mm

Elektrische Spezifikationen

Max. Spannung am Leserkontakt	12 V
Max. LED-Versorgungsspannung	1,8 V
Max. Stromverbrauch	25 mA

Umgebungsbedingungen

Temperatur	-40 ... 85 °C / -40 ... 185 °F
Luftfeuchtigkeit	max. 70 %
specification_name.enviroment	Wohn-, Gewerbe- und Leichtindustriebereich
Installation	Nicht geeignet für den Einsatz in extremen Umgebungsbedingungen.

Produkteigenschaften

Gehäusematerial	verchromter Stahl
Ringmaterial	Ferritstahl + Cu + Ni + Cr+3
Signal-Joint Material	Messing + Ni + Cr+3

Verdrahtungsspezifikationen

Standard Drahtlänge	40 cm
Drähte	**Weiß:** iButton 1-Wire Signal **Grau:** GND Verbindung für eingebaute LEDs mit gemeinsamer Kathode: **Braun:** Rote LED Anode **Grün:** Grüne LED Anode **Gelb:** Gemeinsame Kathode der LEDs
Drähte	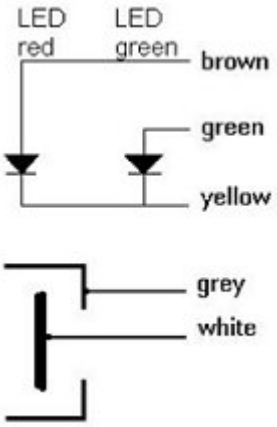
Leiterquerschnitt	(5 x) 0,14 mm²
Befestigungsart	M20 x 1 Schraube

Gewicht & Abmessungen

Produktmaßzeichnung	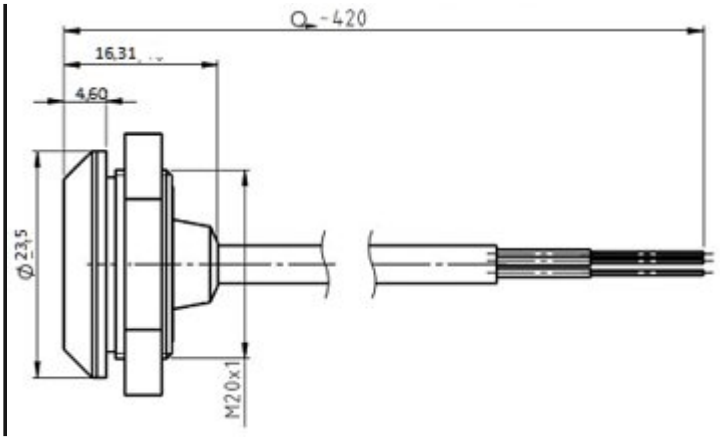

Die Installation muss von einer qualifizierten Elektrofachkraft gemäß den einschlägigen Vorschriften durchgeführt werden.

Veröffentlicht von

Loxone Electronics GmbH
Smart Home 1
4154 Kollerschlag
Austria
Tel: +43 7287 7070-0
loxone.com

Loxone UK Ltd.
The Forum
Station Road
Theale, RG7 4RA
United Kingdom