LOXONE

Datasheet

LED Ceiling Light RGBW Tree Gold Gen. 1

Part No: 100495



About the product

The LOXONE LED Ceiling Light RGBW Tree is a ceiling light with an **integrated motion detector** and **brightness sensor** that combines **colored light** and **warm white light**. The **control** and **dimming** takes place directly via the **Tree interface**.

Features:

- Gentle dimming behavior
- Timeless design
- Homogeneous light surface
- Easy installation thanks to fall protection and fastening magnets
- Cover up to 20m² with just one light - perfect for offices, storage rooms, bathrooms, toilets and much more

Electrical Specifications

Supply voltage	22 ... 25 VDC
Power consumption	Standby: <150mW Red: 8W Green: 6.4W Blue: 4W Warm White: 19.7W max. 20.5W
Dimming range	0 ... 100%
Interface	LOXONE Tree: connection with Miniserver / Tree Extension
PWM frequency	200 Hz
Energy efficiency (EU) 2017/1369	G
Motion detection	passive infrared sensor
Motion detection range	8m / 26.25ft (at height of 3m / 9.84ft)
Measuring range of brightness sensor	0.045 ... 188000lx
Detection angle vertical	110°
Detection angle horizontal	360°

Ambient Conditions

Temperature	-40 ... 55°C / -40 ... 131°F
Humidity	max. 95 % RH (non-condensing)

Connections

Wire cross-section	LOXONE Tree: 0.25 ... 0.8mm² / AWG23 ... 18 Power Supply: 0.75 ... 2.5mm² / AWG18 ... 13
Stripping length	LOXONE Tree: 5mm / 0.2" Power Supply: 5mm / 0.2"
Tightening torque	LOXONE Tree: - Power Supply: 0.35 ... 0.4Nm / 0.26 ... 0.3 lbf ft
Temperature resistance	LOXONE Tree: -40 ... 105°C / -40 ... 221°F Power Supply: min. 80°C / 176°F for IEC, min. 75°C / 167°F for UL

Connection Diagram

Connection Diagram	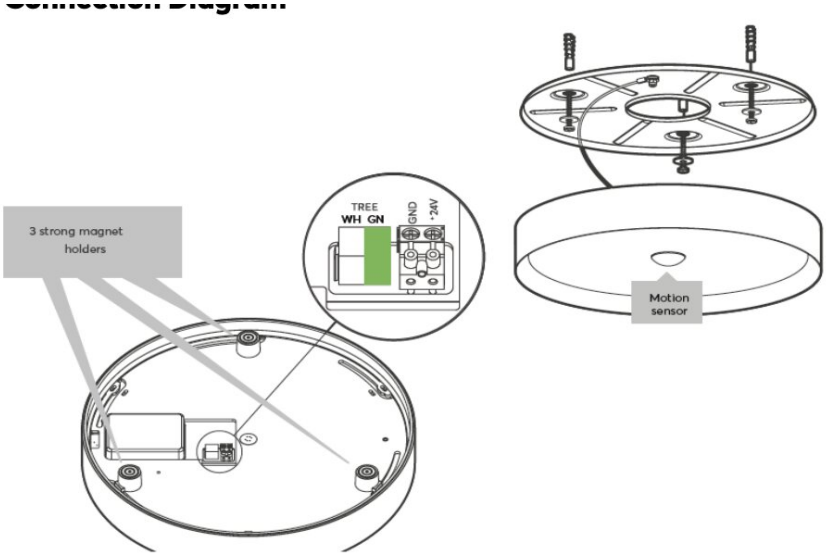

Light Properties

Colour temperature	typ. 3000k (warm white)
Luminous flux	typ. 1350lm (warm white)
Colour rendering index (CRI)	min. 90, (R9 min. 50)
Beam angle	120°
Unified glare rating (UGR)	<19

Product Characteristics

Colours	White: RAL 9003 - Part No. 100288 Anthracite: RAL 7021 - Part No. 100289 Gold: approx. RAL1036 - Part No. 100495
Material	Alu and Plastic
Finish	Matte

Weight & Dimensions

Net weight	2600g
Total weight	2800g
Product dimensions	D: 297mm / 11.69” H: 52mm / 2.05”
Product dimensions drawing	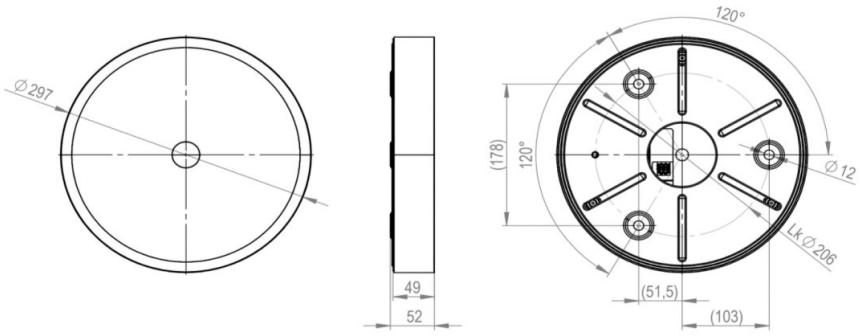
Pack size	355x355x55mm / 13.98x13.98x2.17” (LxWxH)

Certifications & Standards

Safety class	IP20
Certifications	UL 1598 CSA C22.2 Fire Rated UL263 & BS 476-20 60 mins IC Rated California Title 24 JAB-2016 compliant DRY LOCATIONS ONLY CLASS 2 INPUT ONLY
Certifications	CE UKCA ETL Intertek

Installation must be carried out by a qualified electrician in accordance with the relevant regulations.

Published by

Loxone Electronics GmbH
Smart Home 1
4154 Kollerschlag
Austria
Tel: +43 7287 7070-0
loxone.com

Loxone UK Ltd.
The Forum
Station Road
Theale, RG7 4RA
United Kingdom

Datenblatt

LED Ceiling Light RGBW Tree Gold Gen. 1

Part No: 100495



Über das Produkt

Die LOXONE LED Ceiling Light RGBW Tree ist eine Deckenleuchte mit **integriertem Bewegungsmelder** und **Helligkeitssensor**, die **Farblicht** und **warmweißes Licht** kombiniert. Die **Ansteuerung** und das **Dimmen** erfolgen direkt über die **Tree Schnittstelle**.

Features:

- Sanftes Dimmverhalten
- Zeitloses Design
- Homogene Leuchtfläche
- Einfache Installation dank Absturzsicherung und Befestigungsmagneten
- Bis 20m² mit nur einer Leuchte abdecken - perfekt für Büro, Abstellräume, Bäder, WCs und vielem mehr

Elektrische Spezifikationen

Versorgungsspannung	22 ... 25 VDC
Leistungsaufnahme	Standby: <150mW Rot: 8W Grün: 6,4W Blau: 4W Warmweiß: 19,7W max. 20,5W
Dimmbereich	0 ... 100%
Schnittstelle	LOXONE Tree: Verbindung mit Miniserver / Tree Extension
PWM Frequenz	200 Hz
Energieeffizienz (EU) 2017/1369	G
Bewegungserkennung	passiver Infrarotsensor
Reichweite der Bewegungserkennung	8m / 26.25ft (in 3m / 9.84ft Höhe)
Messbereich Helligkeitssensor	0,045 ... 188000lx
Erfassungswinkel vertikal	110°
Erfassungswinkel horizontal	360°

Umgebungsbedingungen

Temperatur	-40 ... 55°C / -40 ... 131°F
Luftfeuchtigkeit	max. 95 % r. F. (nicht kondensierend)

Anschlüsse

Leiterquerschnitt	LOXONE Tree: 0,25 … 0,8mm² / AWG23 … 18 Spannungsversorgung: 0,75 … 2,5mm² / AWG18 … 13
Abisolierlänge	LOXONE Tree: 5mm / 0,2" Spannungsversorgung: 5mm / 0,2"
Anzugsdrehmoment	LOXONE Tree: - Spannungsversorgung: 0,35 … 0,4Nm / 0,26 … 0,3 lbf ft
Temperaturbeständigkeit	LOXONE Tree: -40 … 105°C / -40 … 221°F Spannungsversorgung: min. 80°C / 176°F für IEC, min. 75°C / 167°F für UL

Anschlussplan

Anschlussplan	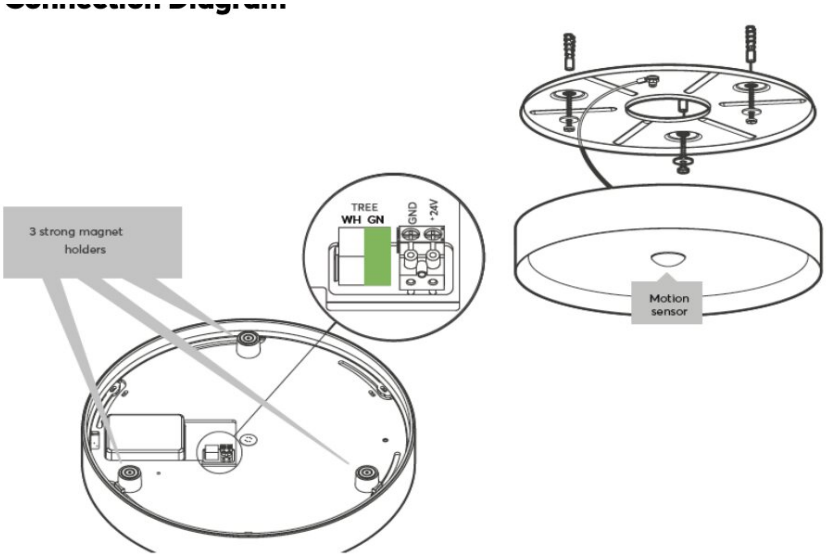

Lichteigenschaften

Farbtemperatur	typ. 3000k (warmweiß)
Lichtstrom	typ. 1350lm (warmweiß)
Farbwiedergabeindex (CRI)	min. 90, (R9 min. 50)
Strahlwinkel	120°
Einheitliche Blendungsbewertung (UGR)	<19

Produkteigenschaften

Farbe	Weiß: RAL 9003 - Art. Nr. 100288 Anthrazit: RAL 7021 - Art. Nr. 100289 Gold: ca. RAL1036 - Art. Nr. 100495
Material	Alu und Kunststoff
Glanzgrad	Matt

Gewicht & Abmessungen

Nettogewicht	2600g
Bruttogewicht	2800g
Produktmaße	D: 297mm / 11,69” H: 52mm / 2,05”
Produktmaßzeichnung	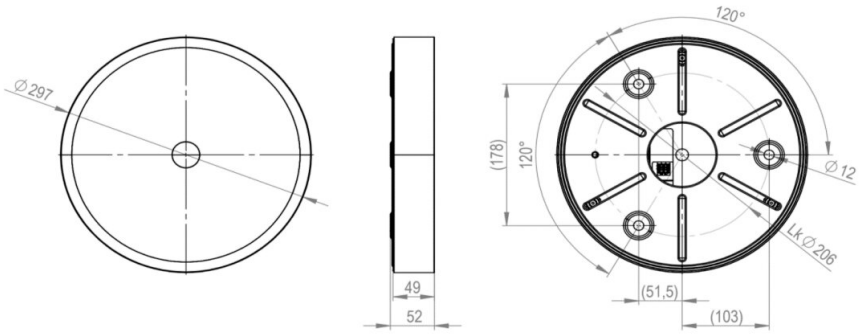
Packmaß	355x355x55mm / 13,98x13,98x2,17” (LxBxH)

Zertifizierungen & Standards

Schutzklasse	IP20
Zertifizierungen	UL 1598 CSA C22.2 Brandschutzklasse UL263 & BS 476-20 60 mins IC Bewertung Kalifornien Titel 24 JAB-2016 konform NUR TROCKENE STANDORTE NUR KLASSE 2 EINGANG
Zertifizierungen	

Die Installation muss von einer qualifizierten Elektrofachkraft gemäß den einschlägigen Vorschriften durchgeführt werden.

Veröffentlicht von

Loxone Electronics GmbH
Smart Home 1
4154 Kollerschlag
Austria
Tel: +43 7287 7070-0
loxone.com

Loxone UK Ltd.
The Forum
Station Road
Theale, RG7 4RA
United Kingdom